Blackmagic Pocket Cinema Camera 4K

La Blackmagic Pocket Cinema Camera 4K est dotée d'un capteur 4/3 grand format, d'une plage dynamique de 13 diaphragmes et de deux ISO natifs pouvant atteindre 25 600 pour des images HDR et une exceptionnelle performance en faible éclairage. Les commandes externes offrent un accès rapide aux fonctionnalités essentielles, tandis que l'écran tactile de 5 pouces est idéal pour cadrer les prises, effectuer une mise au point précise et changer les paramètres de la caméra. Cette caméra intègre des logements pour cartes SD/UHS-II et CFast pour un enregistrement en RAW ou ProRes ainsi qu'un port expansion USB-C pour un enregistrement externe sur disque. Elle comprend en outre une monture d'objectif Micro 4/3, des micros intégrés, une mini entrée XLR, un connecteur HDMI standard et une prise en charge des LUTs 3D et du Bluetooth.

€1 145

Caractéristiques de la caméra

Taille effective du capteur
18,96mm x 10mm (4/3)

Monture d'objectif
Monture Micro 4/3 active.

Contrôle de l'objectif
Iris, mise au point et zoom avec des objectifs compatibles.

Plage dynamique
13 diaphragmes.

Résolutions de tournage
4096 x 2160 (4K DCI), 3840 x 2160 (Ultra HD), 1920 x 1080 (HD).

Fréquences d'images
La fréquence d'images maximale du capteur dépend de la résolution et du codec sélectionnés. Prise en charge des fréquences d'images de 23.98, 24, 25, 29.97, 30, 50, 59.94 et 60 i/s. Fréquences d'images off-speed jusqu'à 60 i/s en 4K DCI et 120 i/s en mode Window HD.

Mise au point
Le bouton Focus active la fonction peaking et l'autofocus à l'aide d'objectifs compatibles.

Contrôle du diaphragme
La molette et le curseur à l'écran de l'iris ajustent automatiquement les paramètres sur les objectifs compatibles. Bouton Iris pour une mise au point automatique sur les objectifs compatibles afin qu'aucun pixel ne soit écrêté en mode film. Exposition automatique selon la moyenne de la scène en mode vidéo.

Dimensions de l'écran
5" 1920 x 1080

Type d'écran
Écran tactile LCD capacitif.

Prise en charge des métadonnées

Données de l'objectif générées automatiquement depuis les objectifs Micro 4/3 électroniques. Enregistrement automatique des paramètres de la caméra et du clap, tel que le projet, les numéros de scène, les prises et les informations.

Commandes

Menus taciles sur écran de 5 pouces . 1 x bouton de mise en marche, 1 x bouton d'enregistrement, 1 x bouton Stills, 1 x molette de défilement avec fonction d'appui intégrée sur la poignée, 1 x bouton ISO, 1 x balance des blancs, 1 x bouton Obturateur, 3 x boutons Fn réglables par logiciel, 1 x bouton HFR (haute fréquence d'images), 1 x bouton Zoom, 1 x bouton Menu, 1 x bouton Lecture, 1 x bouton Mise au point et 1 x bouton Iris.

Connexions

Nombre total d'entrées vidéo

Aucune.

Nombre total de sorties vidéo

1 x HDMI de type A.

Entrées audio analogiques

1 x mini XLR analogique commutable entre le niveau micro prenant en charge l'alimentation fantôme et le niveau ligne (jusqu'à +14dBu).
1 x entrée stéréo 3,5mm. Peut également être utilisée pour l'entrée timecode.

Sorties audio analogiques

1 x jack de 3,5 mm pour casque.

Interface de l'ordinateur

USB de type C pour l'enregistrement sur lecteur externe, les mises à jour logicielles et le téléchargement des médias.

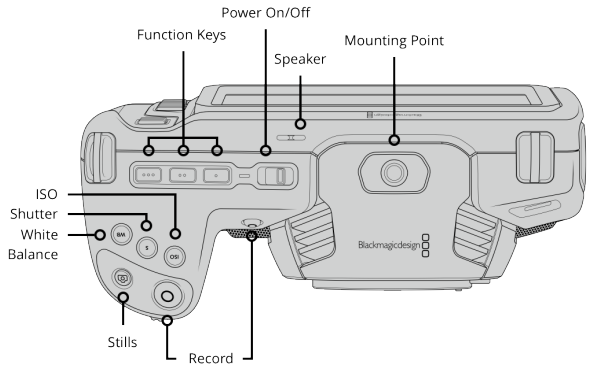
Power On/Off
Function Keys
Speaker
Mounting Point
ISO
Shutter
White
Balance
Stills
Record

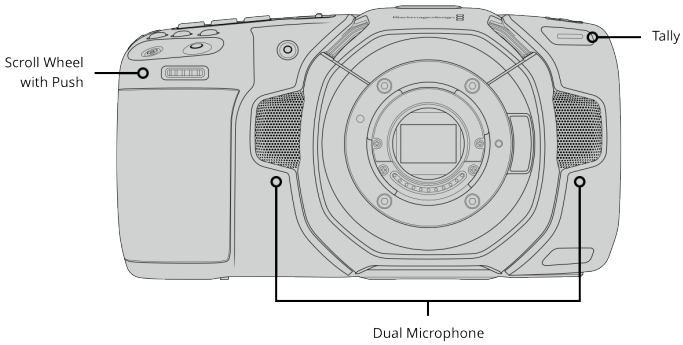
Tally
Scroll Wheel
with Push
Dual Microphone

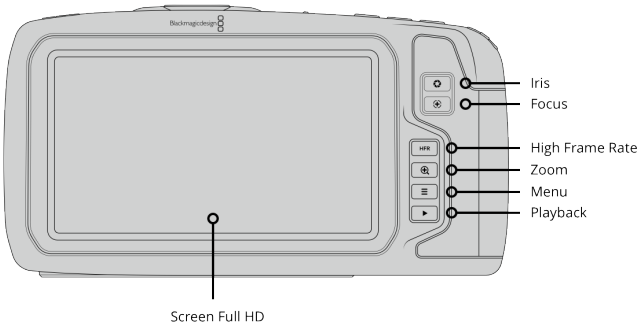
Iris
Focus
High Frame Rate
Zoom
Menu
Playback
Screen Full HD

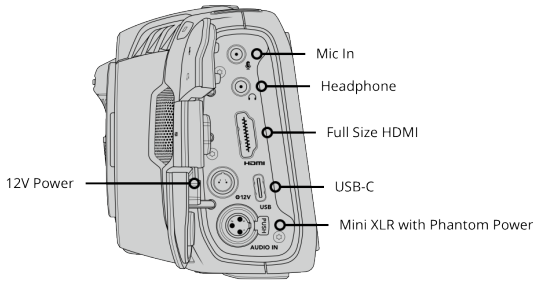
Mic In
Headphone
Full Size HDMI
12V Power
USB-C
Mini XLR with Phantom Power

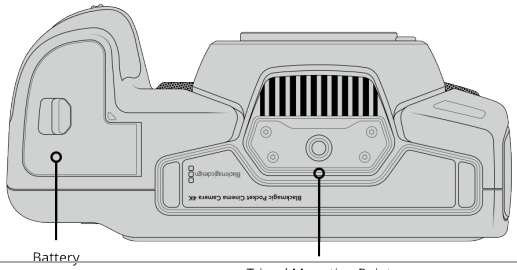
Battery
Tripod Mounting Point

Audio

Microphone
Micro stéréo intégré.

Haut-parleur intégré
1 x haut-parleur mono.

Normes

Normes vidéo SD
Aucune.

Normes vidéo HD
1080p23.98, 1080p24, 1080p25, 1080p29.97, 1080p30, 1080p50, 1080p59.94, 1080p60.

Normes vidéo Ultra HD
2160p23.98, 2160p24, 2160p25, 2160p29.97, 2160p30, 2160p50, 2160p59.94, 2160p60.

Normes 4K DCI
4KDCIp23.98, 4KDCIp24, 4KDCIp25, 4KDCIp29.97, 4KDCIp30, 4KDCIp50, 4KDCIp59.94, 4KDCIp60.

Support

Supports
1 x logement pour carte CFast et 1 x logement pour carte SD UHS-II pour un enregistrement en RAW CinemaDNG et ProRes. Les codecs et les fréquences d'images pris en charge dépendent des médias.

Format des supports
Formatage des cartes en ExFAT pour Windows et Mac ou en HFS+ pour Mac.

Codecs pris en charge

Codecs
RAW CinemaDNG, RAW CinemaDNG 3:1, RAW CinemaDNG 4:1, ProRes 422 HQ QuickTime, ProRes 422 QuickTime, ProRes 422 LT QuickTime, ProRes 422 Proxy QuickTime.

Caractéristiques de stockage

Type de stockage
1 x CFast 2.0.

1 x carte SD UHS-II.

Débits de stockage

4096 x 2160
RAW CinemaDNG - 270 MB/s
RAW CinemaDNG 3:1 - 128 MB/s
RAW CinemaDNG 4:1 - 96 MB/s
3840 x 2160
Apple ProRes 422 HQ - 110 MB/s
Apple ProRes 422 - 73,6 MB/s
Apple ProRes 422 LT - 51 MB/s
Apple ProRes Proxy - 22,4 MB/s
1920 x 1080
Apple ProRes 422 HQ - 27,5 MB/s
Apple ProRes 422 - 18,4 MB/s
Apple ProRes 422 LT - 12,75 MB/s
Apple ProRes Proxy - 5,6 MB/s
Débit de stockage basé sur 30 images par seconde.

Formats d'enregistrement

RAW CinemaDNG sans perte, RAW 3:1 et RAW 4:1 avec plage dynamique film en 4096 x 2160, 3840 x 2160 et 1920 x 1080. Apple ProRes 4096 x 2160, 3840 x 2160 et 1920 x 1080 avec plage dynamique Film, Video, ou Extended Video.

Logiciel

Logiciels inclus

Système d'exploitation Pocket Cinema Camera 4K.

DaVinci Resolve Studio sur carte SD.

Blackmagic Camera Setup.

Systèmes d'exploitation

macOS 10.12 Sierra, macOS 10.13 High Sierra ou version ultérieure.

Windows 8.1 ou Windows 10.

Alimentation requise

Alimentation

1 x source d'alimentation 12V externe.

Entrée d'alimentation externe

1 x connecteur de verrouillage à 2 broches.

Type de batterie

Canon LP-E6.

Autonomie de la batterie

Environ 60 minutes.

Alimentation

12V-20V

Accessoires

Accessoires en option

Caractéristiques physiques

Spécifications environnementales

Température d'utilisation
0° à 40°C (32° à 104°F)

Température de stockage
-20° à 45°C (-4° à 113°F)

Humidité relative
0% à 90% sans condensation

Inclus

Blackmagic Pocket Cinema Camera 4K
Cache anti-poussière pour la tourelle.
Alimentation 30W avec connecteur de verrouillage et adaptateurs universels.
Logiciel et manuel sur carte SD.
Carte de bienvenue.
DaVinci Resolve Studio avec clé d'activation.

Garantie

Garantie fabricant limitée à 12 mois.

Tous les éléments de ce site sont la propriété de Blackmagic Design Pty. Ltd. 2018, tous droits réservés.
Toutes les marques appartiennent à leurs propriétaires respectifs. Le prix de vente conseillé exclut les taxes sur les ventes/les droits et frais de transport.
Ce site web utilise des services de remarketing afin d'afficher des publicités sur des sites web tiers pour les visiteurs de notre site. Vous pouvez désactiver cette fonction à tout instant en modifiant les paramètres des cookies.

Revendeur agréé Blackmagic Design